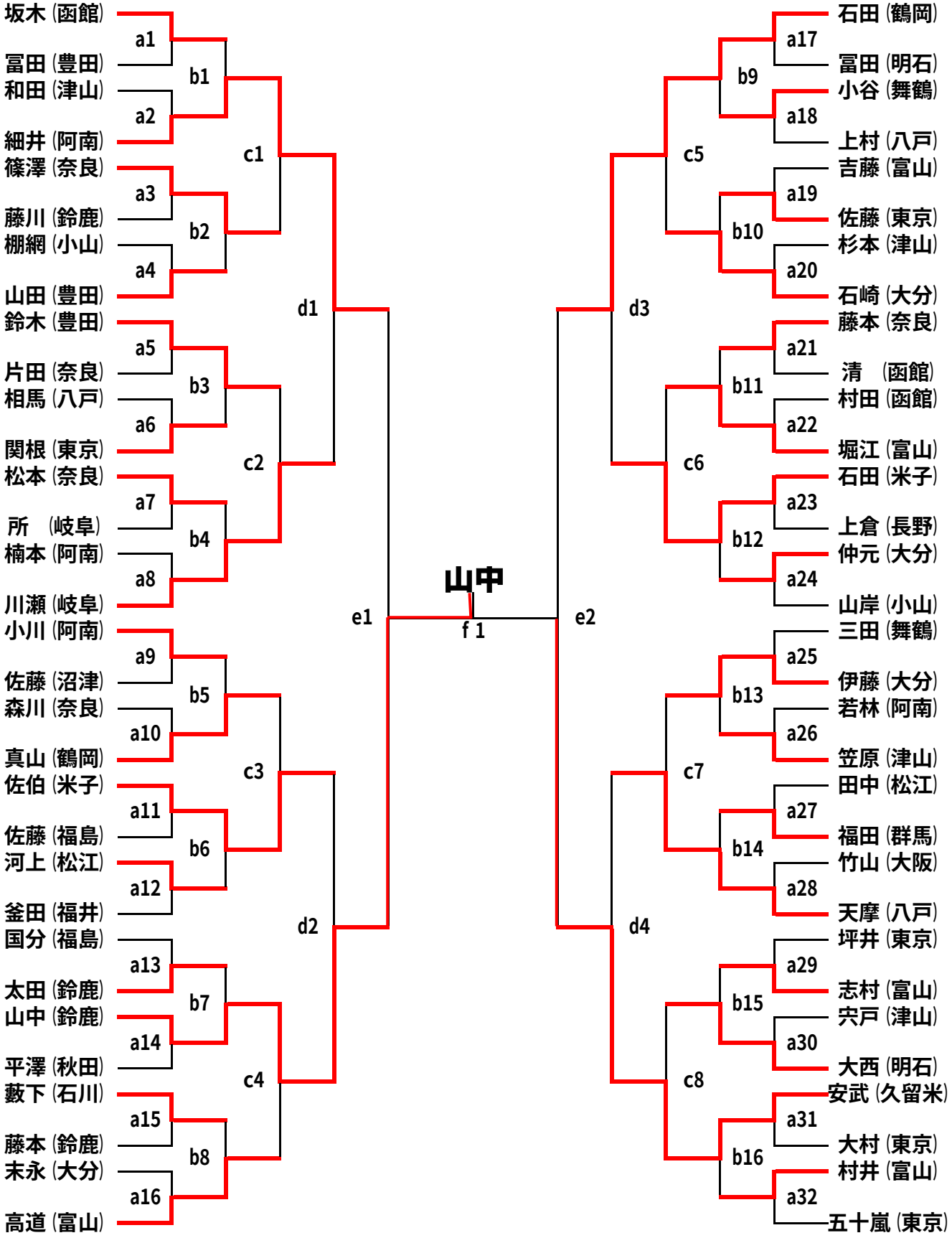第１４回全国高専将棋大会個人戦決勝トーナメント